Ⅸ. 屋上型(RE型)取付金具

ＲＥ型アーム回転式	320,000円～	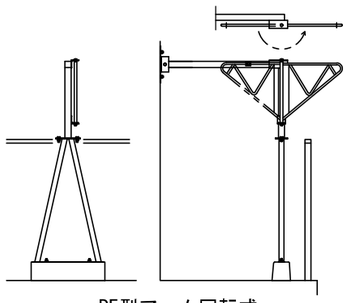 RE型アーム回転式
ＲＥ型アーム固定式	270,000円～	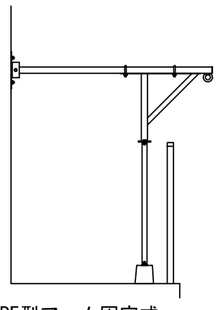 RE型アーム固定式

Ⅹ. その他の付属部品

・ｽﾛｰﾀﾞﾝ125本器用防水格納箱

	販売価格(円)
スチール製	80,000円
ＳＵＳ製	100,000円

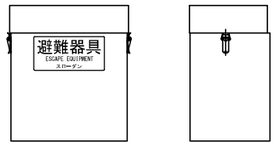

・折りたたみステップ

	販売価格(円)
スチール製	40,000円
ＳＵＳ製	50,000円

・滑り金具(ﾛｰﾌﾟを損傷しない措置)

	販売価格(円)
ＳＵＳ製	50,000円

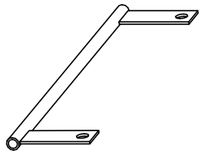

・梯子金具

	販売価格(円)
スチール製	40,000円
ＳＵＳ製	50,000円

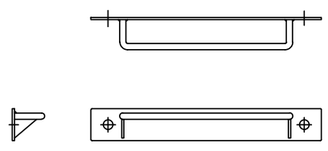

代理店

避難器具
高性能緩降機

スローダン®125

最大使用荷重　125kg

国家検定合格型式番号　降第6～3号（ 3m～30m）
降第6～5号（31m～45m）

価格表

2027年1月

㈱消防科学研究所

Ⅰ.スローダン125本器

ロープ長	販売価格(円)
3m～10m	170,000
11m～15m	180,000
16m～20m	190,000
21m～25m	200,000
26m～30m	210,000

ロープ長	販売価格(円)
31m～35m	230,000
36m～40m	240,000
41m～45m	250,000



*緩降機本器を屋外に設置する場合は、別途防水格納箱(Ⅹ.その他の付属部品欄記載)が必要です。
*31m以上は受注生産となります。

Ⅱ.A型・As型取付金具

	販売価格(円)			
	室内型	屋外型		
		ｽﾁｰﾙｶﾊﾞｰ付	ｶﾊﾞｰSUS仕様	ｶﾊﾞｰ・ﾍﾞｰｽSUS仕様
1AF・2As	135,000	155,000	175,000	210,000
3AF・4As	145,000	165,000	185,000	220,000
特A600・As600	160,000	180,000	200,000	240,000
特A700・As700	170,000	190,000	210,000	250,000
特A800・As800	180,000	200,000	220,000	260,000
特A900・As900	190,000	210,000	230,000	270,000

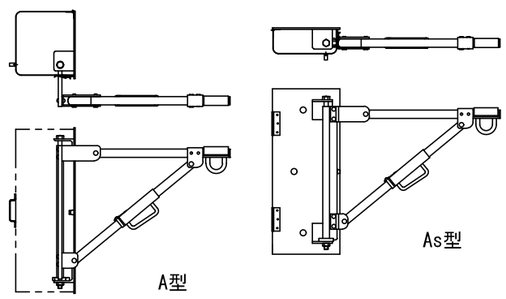

Ⅲ.SB型・HB型 床付取付金具

	販売価格(円)			
	室内型	屋外型		
	ｽﾁｰﾙｶﾊﾞｰ付	ｽﾁｰﾙｶﾊﾞｰ付	ｶﾊﾞｰSUS仕様	ｶﾊﾞｰ・ﾌﾚｰﾑSUS仕様
1SB・2SB 400,500	145,000	175,000	220,000	260,000
2SB600	155,000	185,000	230,000	280,000
HB700	195,000	225,000	270,000	320,000
HB800	205,000	235,000	280,000	335,000
HB900	215,000	245,000	290,000	350,000
HB1000	225,000	255,000	300,000	365,000
HB1100	235,000	265,000	310,000	380,000

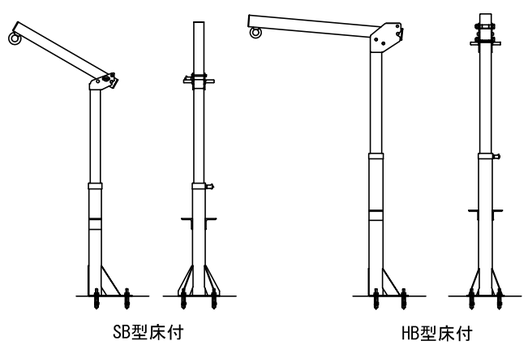

Ⅳ.SB型・HB型 床付取付金具　本器収納型(ｾｯﾄ式)

	販売価格(円)		
	ｽﾁｰﾙｶﾊﾞｰ付	ｶﾊﾞｰSUS仕様	ｶﾊﾞｰ・ﾌﾚｰﾑSUS仕様
1SB・2SB 400,500	245,000	310,000	350,000
2SB600	255,000	320,000	370,000
HB700	295,000	360,000	410,000
HB800	305,000	370,000	425,000
HB900	315,000	380,000	440,000
HB1000	325,000	390,000	455,000
HB1100	335,000	400,000	470,000

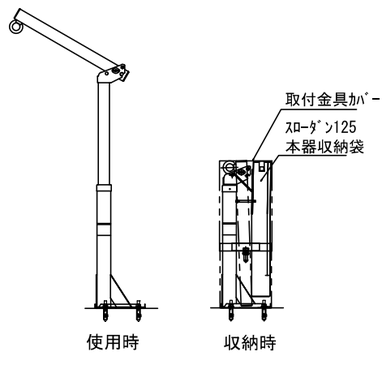

Ⅴ.SB型・HB型 防水腰壁付

	販売価格(円)			
	ｽﾁｰﾙｶﾊﾞｰ付	ｶﾊﾞｰSUS仕様	ｶﾊﾞｰ・ﾍﾞｰｽSUS仕様	ｶﾊﾞｰ・ﾍﾞｰｽ・ﾌﾚｰﾑSUS仕様
1SB・2SB 400,500	195,000	220,000	260,000	350,000
2SB600	205,000	230,000	270,000	360,000
HB700	245,000	285,000	325,000	410,000
HB800	255,000	295,000	335,000	425,000
HB900	265,000	305,000	345,000	440,000
HB1000	275,000	315,000	355,000	455,000
HB1100	285,000	325,000	365,000	470,000

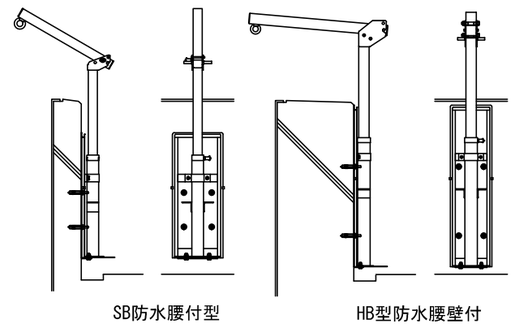

Ⅵ.SB型・HB型 防水腰壁付　本器収納型(ｾｯﾄ式)

	販売価格(円)			
	ｽﾁｰﾙｶﾊﾞｰ付	ｶﾊﾞｰSUS仕様	ｶﾊﾞｰ・ﾍﾞｰｽSUS仕様	ｶﾊﾞｰ・ﾍﾞｰｽ・ﾌﾚｰﾑSUS仕様
1SB・2SB 400,500	265,000	310,000	350,000	440,000
2SB600	275,000	320,000	360,000	450,000
HB700	315,000	375,000	415,000	500,000
HB800	325,000	385,000	425,000	515,000
HB900	335,000	395,000	435,000	530,000
HB1000	345,000	405,000	445,000	545,000
HB1100	355,000	415,000	455,000	560,000

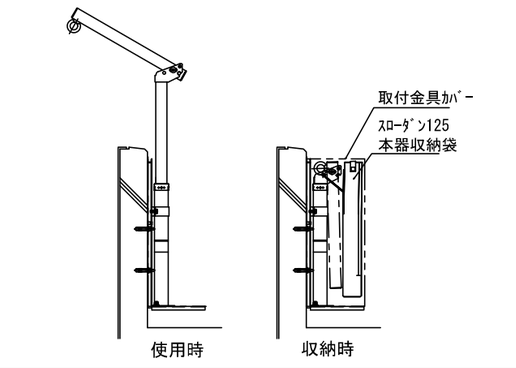

Ⅶ.NB型取付金具　(特定一階段等防火対象物向　一動作取付金具)

	販売価格(円)
NB55	290,000
NB70	300,000
NB85	310,000

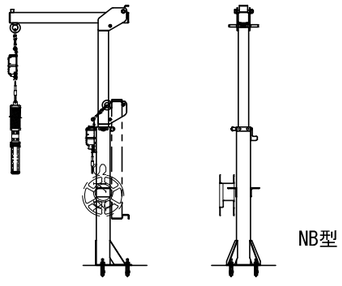

Ⅷ.三角型(TE型)取付金具

	販売価格(円)
ＴＥ型アーム回転式	120,000～
ＴＥ型アーム固定式	100,000～

