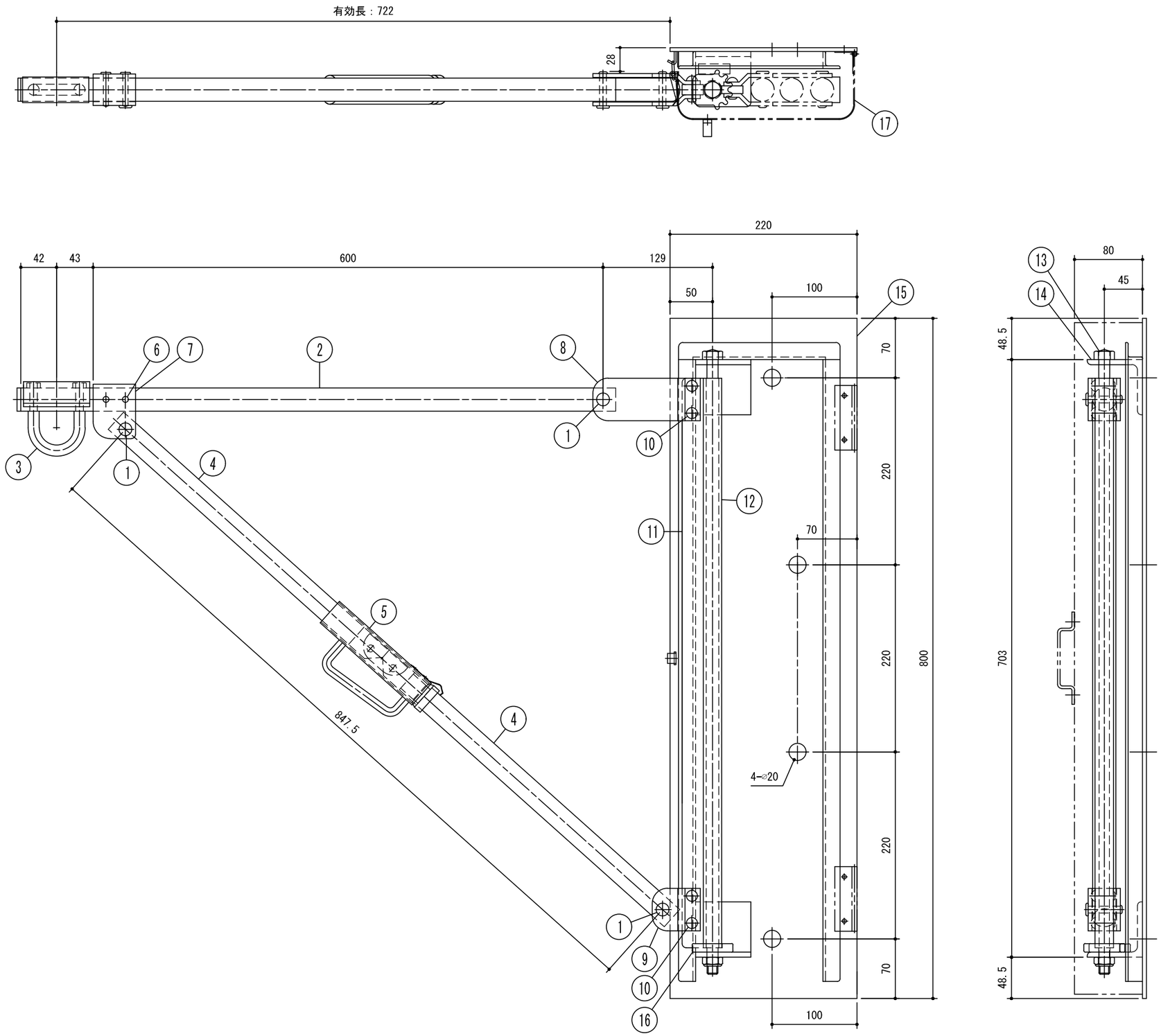

( )内はSUS仕様とする

番号	品名	材質	処理
17	カバー	SECC (SUS304)	ポリエステル樹脂系粉体塗装(HL)
16	回転ストッパー	SS400	ユニクロ鍍金
15	ベース板 t4.5	SS400 (SUS304)	ポリエステル樹脂系粉体塗装(HL)
14	取付アングル L-65x65x6	SS400 (SUS304)	ポリエステル樹脂系粉体塗装(HL)
13	主軸ボルト φ13	SGD400	クロム鍍金
12	主軸受けパイプ φ21.7xt3.8	STPG15A	ユニクロ鍍金
11	回転板 t12.0	SS400	ユニクロ鍍金
10	アームブラケット取付リベット φ8	SV400	クロム鍍金
9	アームブラケット(下) t4.5	SS400	クロム鍍金
8	アームブラケット(上) t4.5	SS400	クロム鍍金
7	アームジョイント t4.5	SS400	クロム鍍金
6	アームジョイントピン φ6薄平リベット	SV400	クロム鍍金
5	アーム受鞘 φ34.0xt2.3	STK400	クロム鍍金
4	アーム受パイプ φ27.2xt4.0	STKM400	クロム鍍金
3	吊環 φ13Uボルト	SGD400	クロム鍍金
2	アームパイプ φ27.2xt4.0	STKM400	クロム鍍金
1	接手軸 φ8薄平リベット	SV400	クロム鍍金

SKK 株式会社 消防科学研究所

記事		物件名	
		図面名称	スローダン125取付金具図
		機種名	特As600防水型

仕様
1. 標準 (スチールカバー)
2. カバーSUS仕様 (17)
3. カバー・ベースSUS仕様 (14·15·17)

年月日 2017.08.16
縮尺 1：5
図面番号 ASW606R